Promot

LT-20

Lampa tylna zespolona
(strona zabudowy: uniwersalna)

INDEKS: 11101020001

Funkcje lampy:

- światło pozycyjne tylne
- światło hamowania
- światło kierunku jazdy

Dane techniczne:
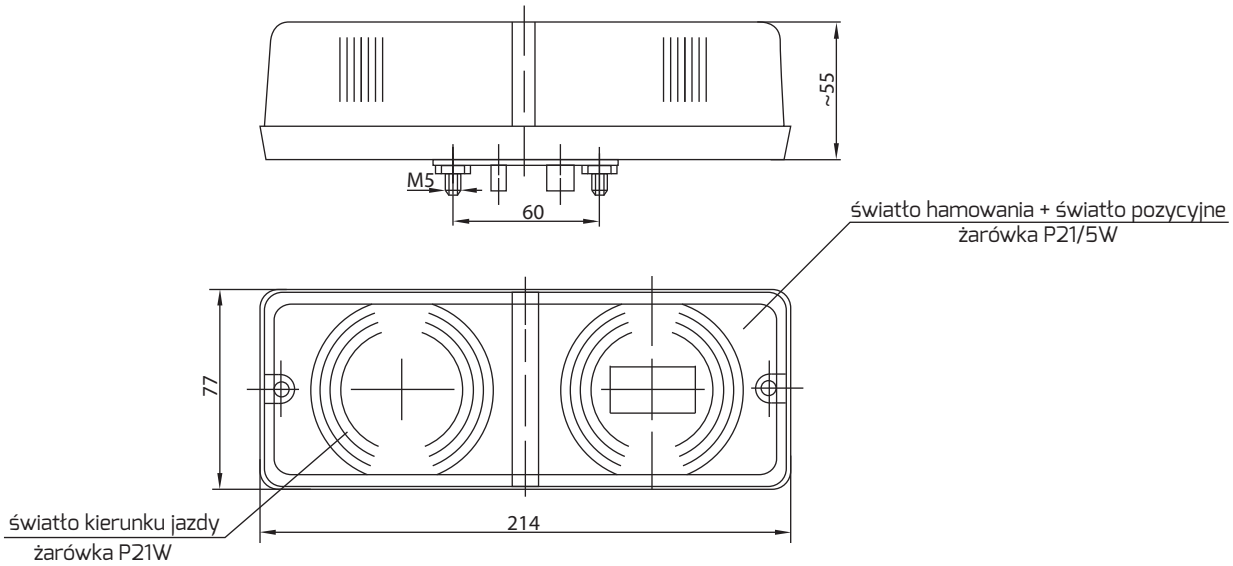
- rozstaw śrub: 60mm
- temperatura pracy: -30°C do +50°C
- sposób podłączenia: przewody podłączone bezpośrednio do styków lampy
- napięcie pracy: 12V DC
- nr homologacji: E8-7R-8341, E8-2a-8343, E8-7R-8342